Типовое решение
(на базе задания для переправы через Керченский пролив)

Габаритные размеры киосковой трансформаторной подстанции наружной установки (БКТПНУ или МКТПНУ)

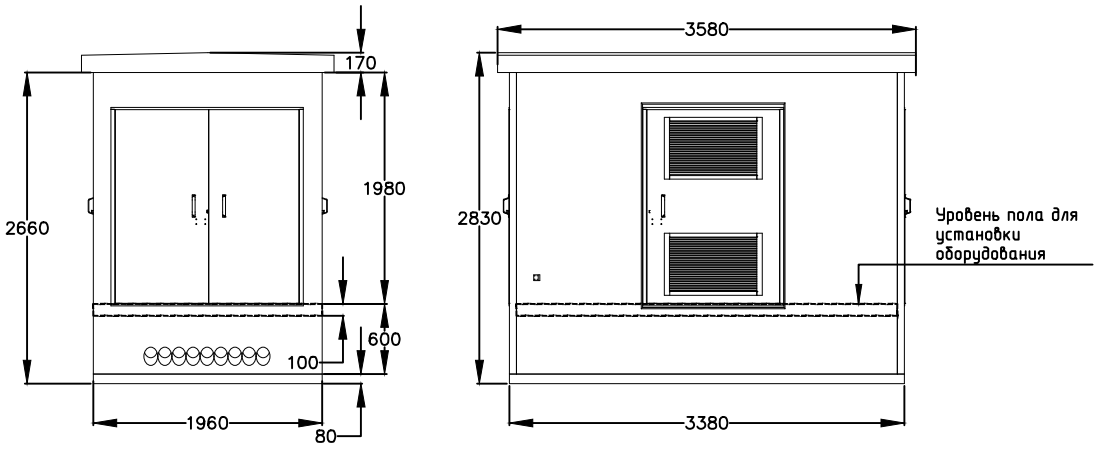

Предлагаю сохранить единую концепцию компоновки оборудования внутри оболочки (бетонной или металлической)

Компоновка оборудования (ориентировочно)

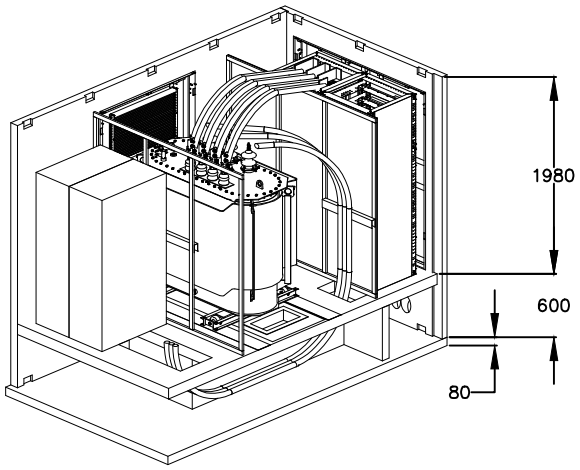

Внешний вид (ориентировочно)

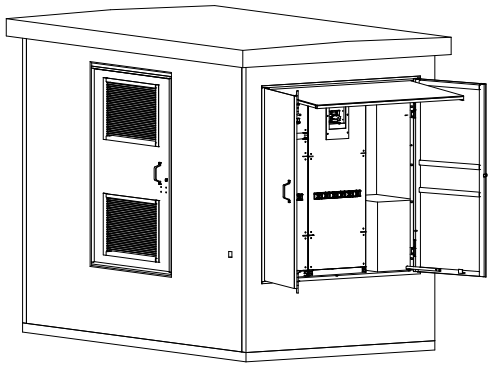

Планировка (ориентировочно)

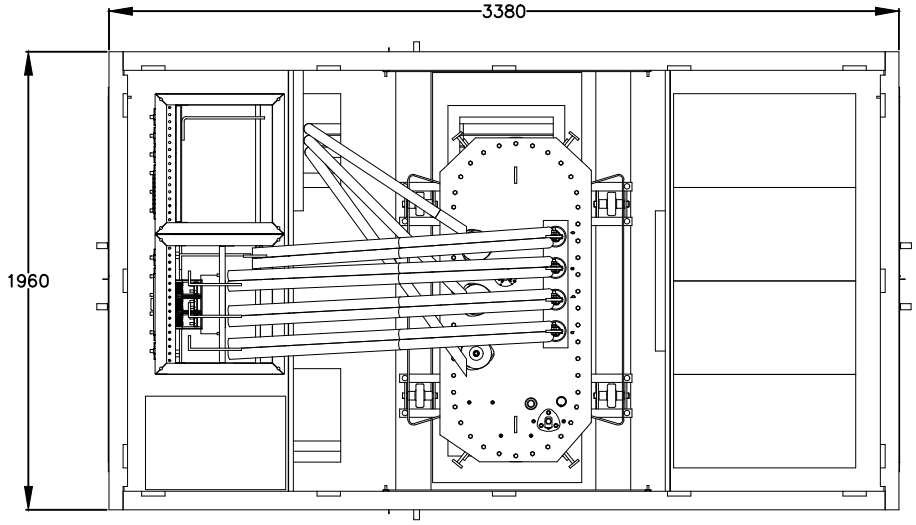

Специализированная компоновка подстанции мощностью от 1,25 до 10 кВА

Габаритные размеры киосковой трансформаторной подстанции наружной установки (БКТПНУ)

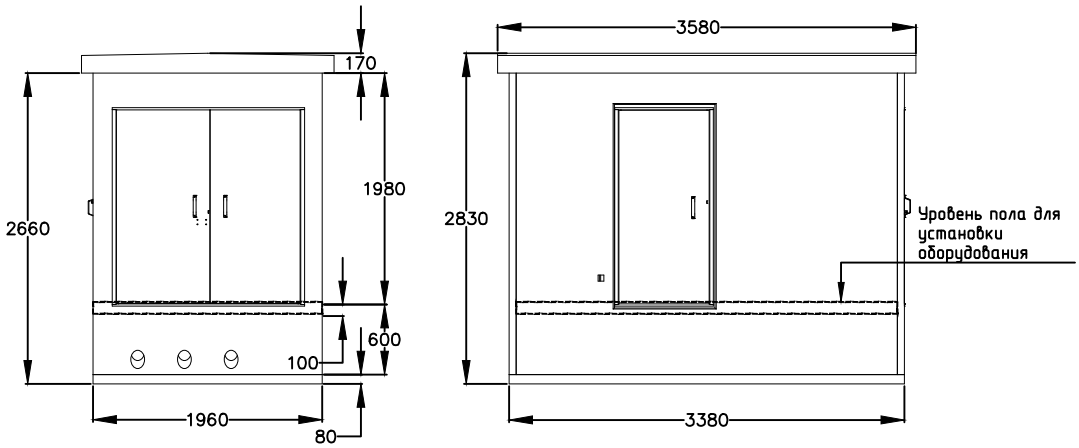

Компоновка оборудования (ориентировочно)

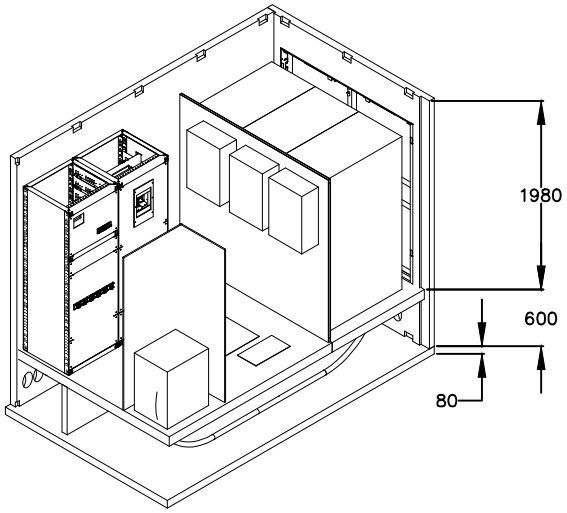

Внешний вид (ориентировочно)

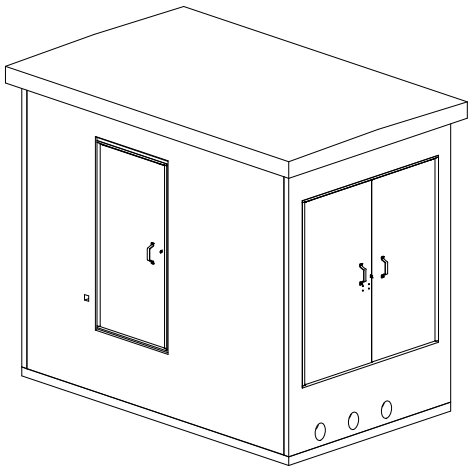

Планировка (ориентировочно)

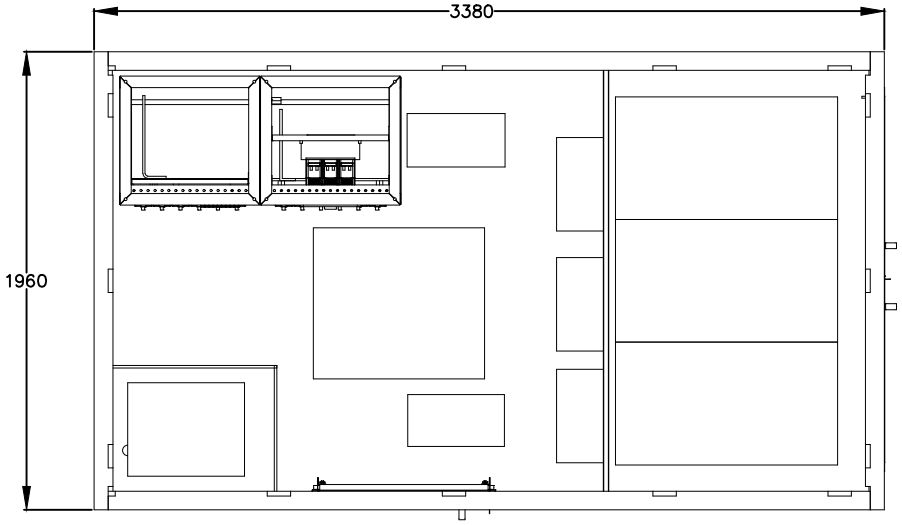

Специализированная компоновка подстанции мощностью от 25 до 630 кВА

Габаритные размеры киосковой трансформаторной подстанции наружной установки (БКТПНУ)

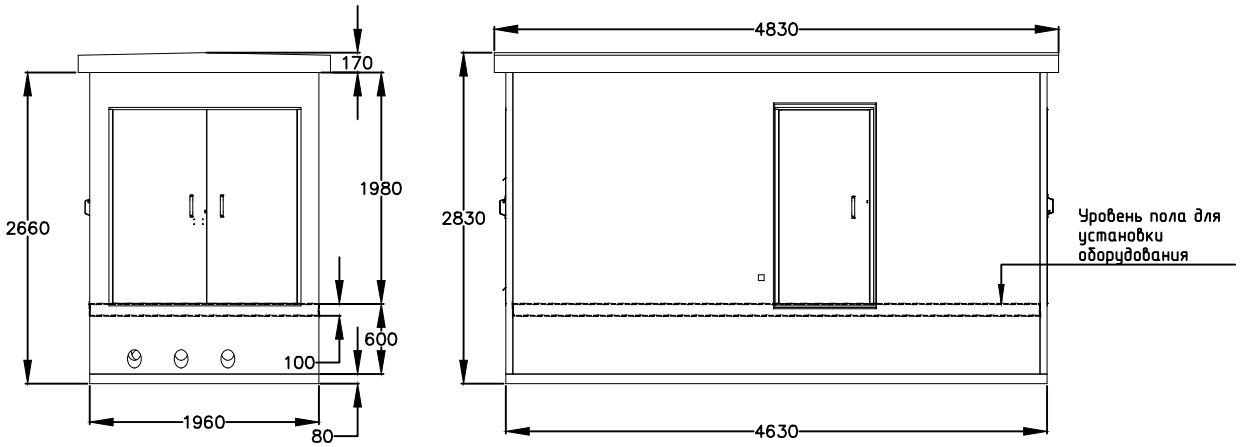

Компоновка оборудования (ориентировочно)

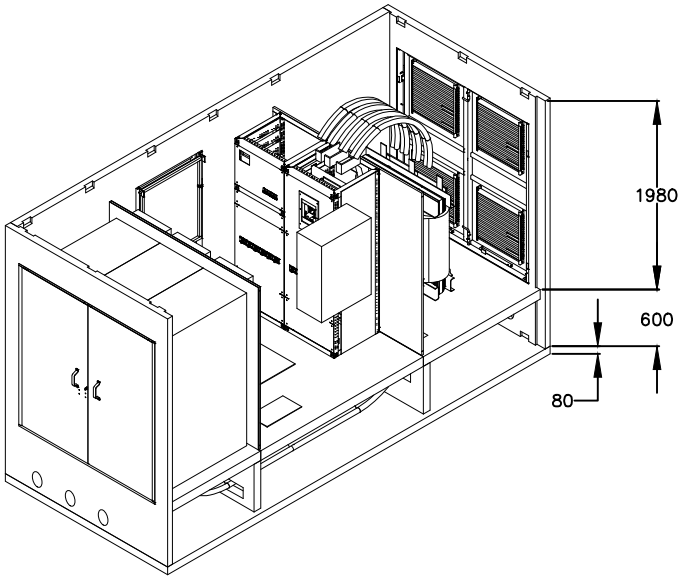

Внешний вид (ориентировочно)

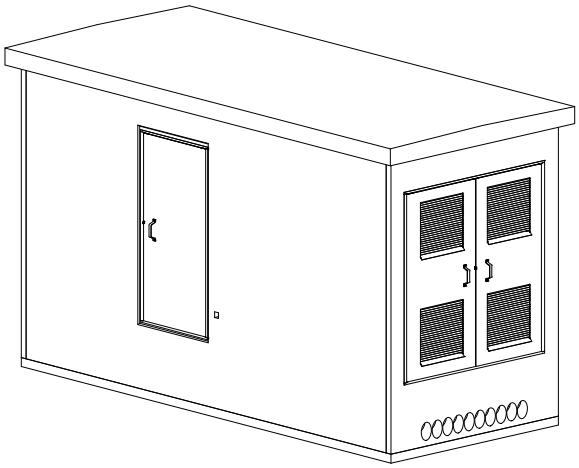

Планировка (ориентировочно)

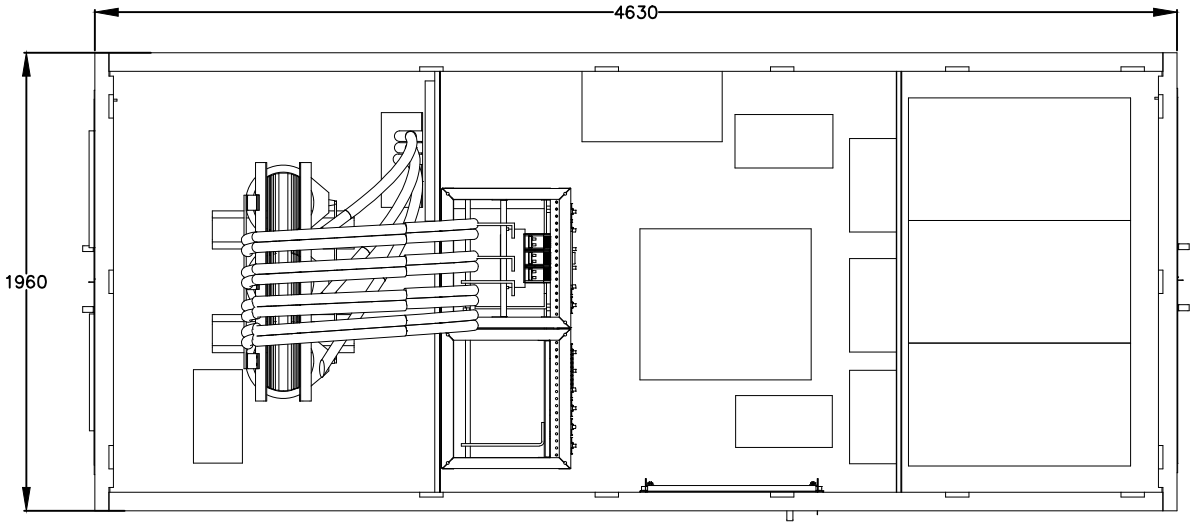

Специализироанная компоновка для радиальных направлений Московской ж.д.

(подстанции мощностью от 1,25 до 63 кВА – аналог "ИНВЭНТ-Электро")

Габаритные размеры киосковой трансформаторной подстанции наружной установки (БКТПНУ или МКТПНУ)

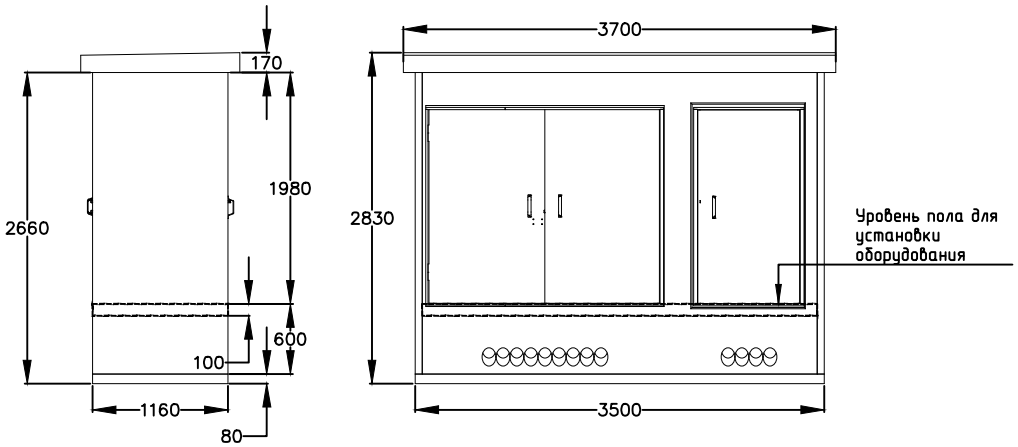

Предлагаю сохранить единую концепцию компоновки оборудования внутри оболочки (бетонной или металлической)

Компоновка оборудования (ориентировочно)

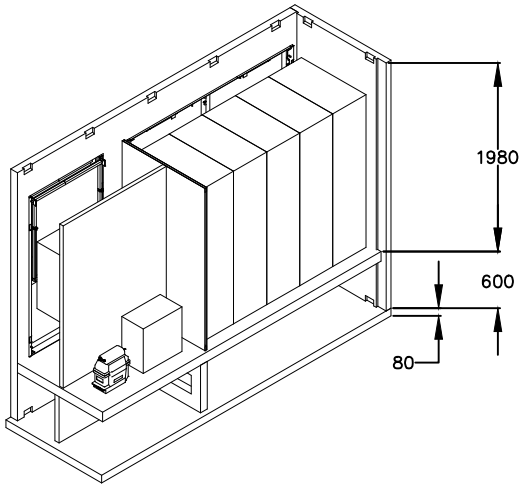

Внешний вид (ориентировочно)

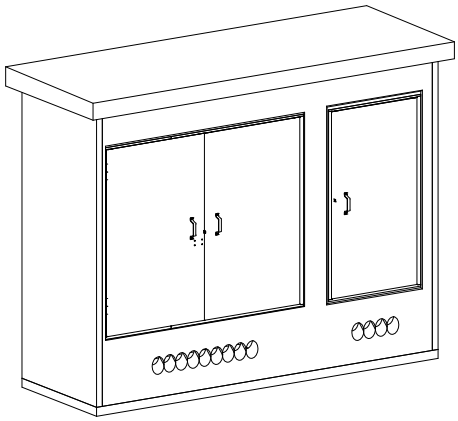

Планировка (ориентировочно)

